Estado de Santa Catarina
Prefeitura Municipal de Anchieta.
Departamento de Engenharia.

MEMORIAL DESCRITIVO

PROPONENTE:	*MUNICÍPIO DE ANCHIETA/SC*
OBRA:	*ADEQUAÇÃO E AMPLIAÇÃO DA 3º ETAPA COBERTURA DO HOSPITAL MUNICIPAL ANCHIETENSE/ UPA.*
LOCAL:	***RUA GUILHERME WILDNER, Nº 879 – ANCHIETA/ SC.***
DATA:	*Agosto de 2022*

IDENTIFICAÇÃO DO EMPREENDIMENTO:

Este memorial descritivo tem por objetivo complementar os projetos técnicos relativos à obra de Adequação e Ampliação da 3º etapa cobertura do Hospital Municipal Anchietense Município de Anchieta/SC.

GENERALIDADES:

A obra deverá ser feita rigorosamente de acordo com o projeto aprovado, sendo que toda e qualquer alteração que por ventura deva ser introduzida no projeto ou nas especificações, visando melhorias, só será admitida com autorização do Responsável Técnico pelo projeto.

Poderá a fiscalização paralisar os serviços, ou mesmo mandar refazê-los quando os mesmos não se apresentarem de acordo com as especificações, detalhes ou normas de boa técnica.

Nos projetos apresentados, entre as medidas tomadas em escala e medidas determinadas por cotas, prevalecerão sempre as últimas.

Deverão ser observadas as normas de segurança do trabalho em todos os aspectos.

No caso de a Empreiteira querer substituir materiais ou serviços que não constam nesta especificação, deverá apresentar memorial descritivo, memorial justificativo para sua utilização e a composição orçamentária completa, que permita comparação, pelo autor do projeto, com materiais e/ou serviços semelhantes, além de catálogos e informações complementares.

1. SERVIÇOS INICIAIS:

1.1. Documentação:

Antes do início dos serviços a empreiteira deverá providenciar, e apresentar para o órgão contratante:

a) ART de execução;
a) CEI da Previdência Social;
b) Livro de registro dos funcionários alocados para a obra;
c) Programas de Segurança do Trabalho;
d) Diário de obra de acordo com o Tribunal de Contas.

2. PROJETOS:

O projeto refere-se à Adequação e Ampliação da 3º etapa cobertura do Hospital Municipal Anchietense/ UPA, detalhado conforme plantas técnicas em anexo, ao processo.

Estado de Santa Catarina
Prefeitura Municipal de Anchieta.
Departamento de Engenharia.

MEMORIAL DESCRITIVO

Os projetos foram baseados em legislação vigente, no que se refere às especificações técnicas, de materiais e métodos aplicados e construtivos. Qualquer divergência, deve o EXECUTOR, comunicar a FISCALIZAÇÃO.

3. OS SERVIÇOS EXECUTADOS NO PROJETO SERÃO:

- Demolição e limpeza de entulhos na laje.
- Fabricação e Instalação de Tesouras.
- Instalações de Tramas.
- Colocação de Telhas.
- Limpeza da Obra.

Serão conferidos os serviços para fins de medição em duas etapas, sendo a primeira após a demolição e limpeza da laje e a segunda após as instalações e limpeza final.

4. DEMOLIÇÃO:

As Demolições de Alvenaria serão de forma mecanizada, sem reaproveitamento.
E serão carregadas em um caminhão basculante de forma manual.

5. FABRICAÇÃO E INSTALAÇÃO DE TESOURAS:

Fabricação e Instalação de Tesouras inteiras de Madeira de boa qualidade, com vãos de 9m, 13m, 18m para telha cerâmica.

Fabricação e Instalação de meia Tesoura de Madeira de boa qualidade, com vãos de 4m, 6m para telha cerâmica.

Todas as tesouras devem ser dupladas, com tabuas e pontaletes de 20 cm de largura e 1.5 polegada de espessura.

Para a montagem e fixação, utilizar tábuas inteiras de no mínimo de 3m de comprimento para evitar o reaproveitamento. Ou seja, utilizar cortes apenas nos locais de complementação das medidas das tesouras.

Estado de Santa Catarina
Prefeitura Municipal de Anchieta.
Departamento de Engenharia.

MEMORIAL DESCRITIVO

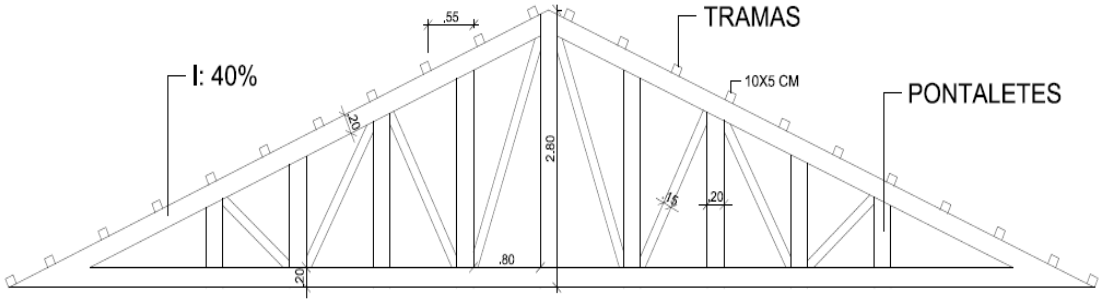

DETALHAMENTO DE TESOURA

6. INSTALAÇÕES DE TRAMAS:

Tramas de Madeira composta por ripas, caibros e terças para telhados de até 2 águas para telha de encaixe de cerâmica. E as tramas devem ter dimensões de 10x5 cm.

7. <u>COLOCAÇÃO DE TELHAS:</u>

Telha cerâmica de encaixe tipo Francesa.

8. <u>CONSIDERAÇÕES FINAIS:</u>

Limpeza do local inicial ou final envolvendo a utilização ou não de água, entende-se como item inclusos na consideração do BDI.

É sempre conveniente que seja realizada uma visita aos locais das obras para tomar conhecimento da extensão dos serviços.

Sugestões de alterações devem ser feitas ao autor do projeto e à fiscalização, obtendo deles a autorização para o pretendido, sob pena de ser exigido o serviço como inicialmente previsto, sem que nenhum ônus seja debitado ao Contratante.

Por fim, outros não citados neste ou não observados neste processo, segue-se os critérios de edital e legislação vigente.

Estado de Santa Catarina
Prefeitura Municipal de Anchieta.
Departamento de Engenharia.

MEMORIAL DESCRITIVO

Anchieta -SC, agosto de 2022.

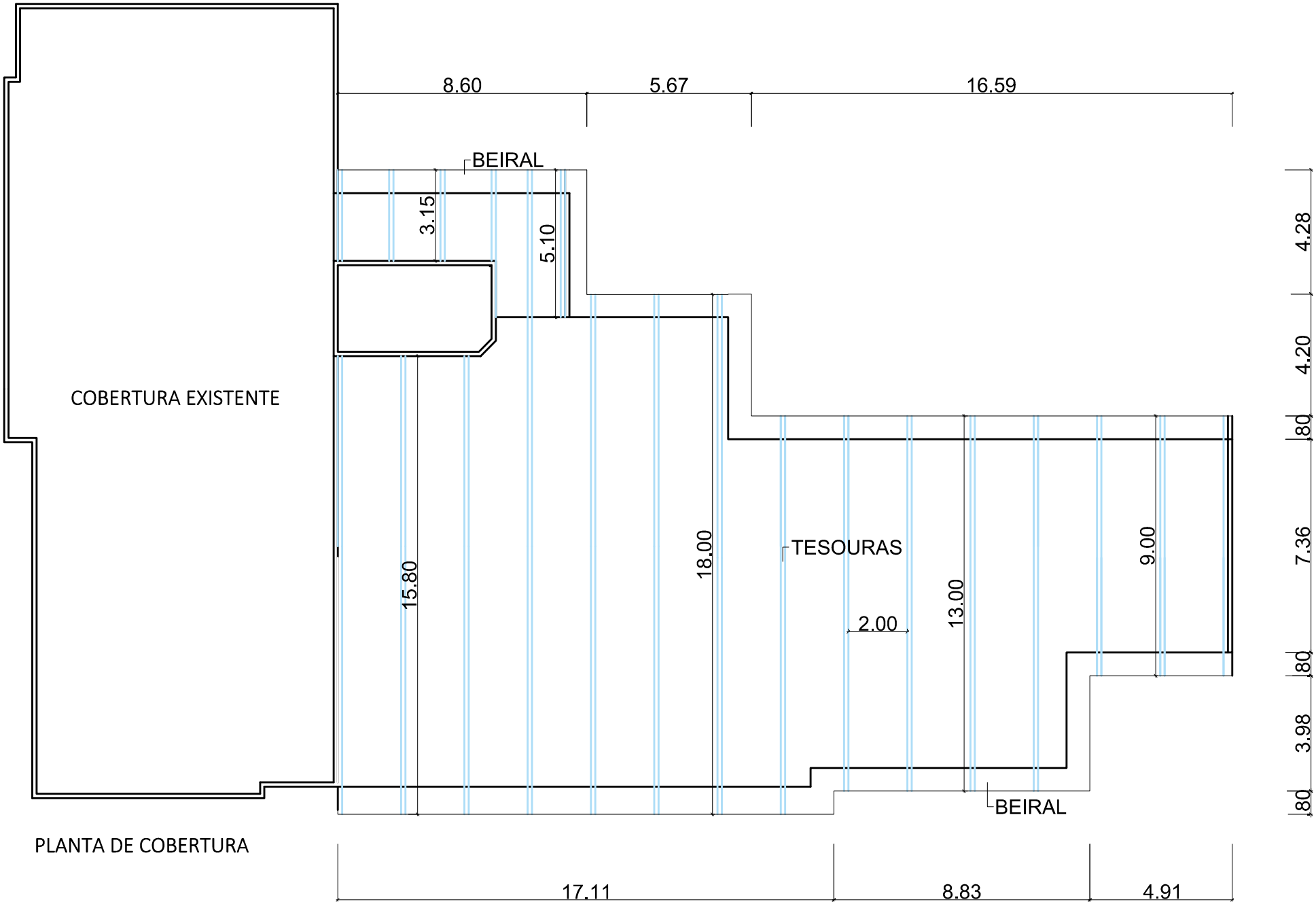

PLANTA DE COBERTURA

Anotação de Responsabilidade Técnica - ART
Lei nº 6.496, de 7 de dezembro de 1977
Conselho Regional de Engenharia e Agronomia de Santa Catarina

CREA-SC

ART OBRA OU SERVIÇO
25 2022 **8416801-7**
Inicial
Individual

1. Responsável Técnico

ALEXANDRE LUAN DALAZEN
Título Profissional: Engenheiro Civil
RNP: 1719291969
Registro: 176481-0-SC

Empresa Contratada:
Registro:

2. Dados do Contrato

Contratante: PREFEITURA MUNICIPAL DE ANCHIETA
CPF/CNPJ: 83.024.687/0001-22
Endereço: Avenida Anchieta
Nº: 838
Complemento:
Bairro: Centro
Cidade: ANCHIETA
UF: SC
CEP: 89970-000
Valor da Obra/Serviço/Contrato: R$ 118.427,59
Honorários:
Ação Institucional:
Contrato:
Celebrado em:
Vinculado à ART:
Tipo de Contratante:

3. Dados Obra/Serviço

Proprietário: HOSPITAL MUNICIPAL ANCHIETENSE/UPA
CPF/CNPJ: 02.560.878/0001-07
Endereço: RUA GUILHERME WILDNER
Nº: 879
Complemento:
Bairro: Centro
Cidade: ANCHIETA
UF: SC
CEP: 89970-000
Data de Início: 02/08/2022
Data de Término: 17/10/2022
Coordenadas Geográficas:
Finalidade: Saúde
Código:

4. Atividade Técnica

Projeto Arquitetônico | Detalhamento | Orçamento | Memorial Descritivo

Cobertura

Dimensão do Trabalho: 434,00 Metro(s) Quadrado(s)

5. Observações

6. Declarações

. Acessibilidade: Declaro que na(s) atividade(s) registrada(s) nesta ART foram atendidas as regras de acessibilidade previstas nas normas técnicas de acessibilidade da ABNT, na legislação específica e no Decreto Federal n. 5.296, de 2 de dezembro de 2004.

7. Entidade de Classe

NENHUMA

8. Informações

. A ART é válida somente após o pagamento da taxa.
Situação do pagamento da taxa da ART em 18/08/2022: TAXA DA ART A PAGAR
Valor ART: R$ 233,94 | Data Vencimento: 29/08/2022 | Registrada em: 18/08/2022
Valor Pago: | Data Pagamento: | Nosso Número: 14002204000466467

. A autenticidade deste documento pode ser verificada no site www.crea-sc.org.br/art.

. A guarda da via assinada da ART será de responsabilidade do profissional e do contratante com o objetivo de documentar o vínculo contratual.

. Esta ART está sujeita a verificações conforme disposto na Súmula 473 do STF, na Lei 9.784/99 e na Resolução 1.025/09 do CONFEA.

9. Assinaturas

Declaro serem verdadeiras as informações acima.

ANCHIETA - SC, 18 de Agosto de 2022

ALEXANDRE LUAN DALAZEN:07045649983
Assinado de forma digital por ALEXANDRE LUAN DALAZEN:07045649983
Dados: 2022.08.18 09:47:41 -03'00'

ALEXANDRE LUAN DALAZEN

070.456.499-83

Contratante: PREFEITURA MUNICIPAL DE ANCHIETA

83.024.687/0001-22